GLOBE

bo makegonija

ГЛОБАЛНО УЧЕЊЕ И НАБЉУДУВАЊЕ ВО ПОЛЗА НА ЖИВОТНАТА СРЕДИНА

ФОРМУЛАРИ ЗА ВНЕСУВАЊЕ ПОДАТОЦИ

МИНИСТЕРСТВО ЗА ЖИВОТНА СРЕДИНА И ПРОСТОРНО ПЛАНИРАЊЕ

МАКЕДОНСКИ ИНФОРМАТИВЕН ЦЕНТАР ЗА ЖИВОТНА СРЕДИНА

Работен лист – Поставување на јаглероден циклус – стандарден

Училиште: _____

Датум/Време: _____
ГОДИНА/МЕСЕЦ/ДЕН ЧАС (UT) ЧАС (Локално)

Снимено од: _____

Локација на место

Тип на место (заокружи се што е применливо):
Атмосфера Јаглероден Циклус Хидрологија Земјина покривка Фенологија Почва

Име на место: _____

Град/Држава: _____

Облик на место: ❑ Квадратно ❑ Правоаголно ❑ Кружно ❑ Друго(скицирај)

Димензии на место (метри): _____

ПРОЦЕНКА НА ВЕГЕТАЦИЈА

Дали има дрвја(заокружи едно): Да Не

%на покриеност со грмушки /фиданки _____ _____ _____ _____ Средна вредност:_____
Тим член 1 Тим член 2 Тим член 3 Тим член 4

% на трева _____ _____ _____ _____Средна вредност:_____
Тим член 1 Тим член 2 Тим член 3 Тим член 4

МЕТА податоци (КОМЕНТАРИ)

_____

_____

_____

_____

Број на фотографија и ориентација од центар

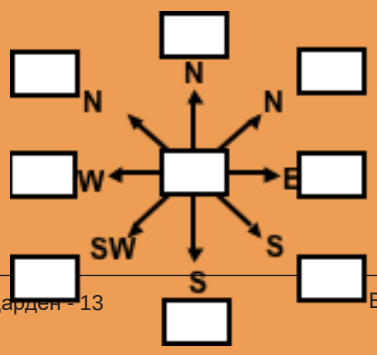

Работен лист – ГПС испитување

Училиште: _____ Датум/Време: _____

Тип на место (заокружи се што е применливо):

Атмосфера Јаглероден Циклус Хидрологија Земјина покривка Фенологија Почва

Мерно место: _____

Снимено од: _____

- Не започнувај со снимање на податоци се додека ГПС ресиверот не е „заклучан“.
- Почекајте бар една минута помеѓу снимањата на набљудувањата.
- Запишете ги следните податоци од соодветните екрани на вашата ГПС единица.

	Географска ширина Децимални степени (С/Ј)	Географска должина Децимални степени (И/З)	Висина (Метри)	Време Ч:М:С UTC	# Сат Сателити	Пораки Заокружете ако се прикажани
1						2D 3D
2						2D 3D
3						2D 3D
4						2D 3D
5						2D 3D

			←Просеци

Информации за ГПС единицата

Име на брендот:	
Број на модел:	

ГЛОБЕ Јаглероден циклус –
Работен лист за податоци од растителна биомаса

Училиште:	Датум:
Име на мерно место:	
Зебележано од:	
Растителна биомаса = Маса на примерок и торба – Маса на празна торба	

Мерења на растителна биомаса

Примерок број	Маса на примерокот и торбата (g)	Маса на празнаторба (g)	Растителна биомаса(g/m^2)

Растителна Биомаса g/m2 (збир од примероци од растителна биомаса)	
Просечна растителна биомаса g/m^2 (збир на примероци/3)	
Расителни залихи на јаглерод C/m2 (растителна биомаса * 0.50)	

GLOBE **Јаглероден циклус – Работен лист за стандардни податоци од грмушка/фиданки**				
Училиште:			Датум:	
Мерно место:				
Зебележано од:				
Приме-рок #	Грмушки/Присуство на фиданки (H=погодоци, M=промашени)	Тип (E = Зимзелени, D= листопадни)	Висина (m)	Белешки
1				
2				
3				
4				
5				
6				
7				
8				
9				
10				
11				
12				
13				
14				
15				
16				
17				
18				
19				
20				
21				
22				
23				
24				
25				
26				
27				
28				

Пресметки за грмушка/фиданка

Користете ги податоците од *Грмушка/Фиданка листа за податоци* во равенките подолу:

1. Пресметајте ги променливите потребни за равенките:

Вкупен број на набљудувања = _____

Вкупен број на листопадни 'D' =_____

Вкупен број на зимзелени ‘E’ =_____

Збир од висините на 'D' =_____

Збир на висините на 'E' =_____

2. Користете ги променливите погоре во равенките подолу:

Листопадни % покривка = Вкупен број на D/ вкупен број на набљудувања x 100

Листопадни средна висина (м) = Збир од висини на листопадни/вкупен број на листопадни

Зимзелени % покривка = Вкупен број на E/ вкупен број на набљудувања x 100

Зимзелени средна висина (м) = Збир од висини на зимзелени/вкупен број на зимзелени

GLOBE Јаглероден циклус – Работен лист со податоци за дрво за стандардни сајтови

Училиште:_____**Мерно место:** _____**Квадрант:**

Датум: _____
Година/Месец/Ден

Снимено од: _____

Дрвја #: _____

Година на собирање #:
Датум:

Дрво #	Азимут (Степени)	Растојание (m)	Белешки	Научно име на видот (род и видови)	Група на видови	CBH (cm)

						Датум:	
Дрво #	Азимут (Степени)	Растојание (m)	Белешки	Научно име на видот (род и видови)	Група на видови	СВН (cm)

						Датум:	
Дрво #	Азимут (Степени)	Растојание (m)	Белешки	Научно име на видот (род и видови)	Група на видови	СВН (cm)

Раззеленување

Работен лист за Раззеленување на дрво и грмушка

Училиште: _____Место на истражување: _____

Набљудувачи: _____

_____Научно име на растението: Род_____ Вид:_____ Вообичаено име на растението: _____Циклус на зеленило:_____ _ _ _ _ Година:_____

Раззеленување на дрво и грмушка					
Датуми (ден и месеци)	**Лист 1 (мирување, набабрена, пупка, лист должина (мм))**	**Лист 2 (мирување, набабрена, пупка, лист должина (мм))**	**Лист 3 (мирување, набабрена, пупка, лист должина (мм))**	**Лист 4 (мирување, набабрена, пупка, лист должина (мм))**	**Внесување податоци ✓**

Проверете ја последената колона во табелата за да имате преглед на поднесените податоци.

Коментари *(датум на секој коментар):*_____

_____

_____

Пожолтување

Работен лист за Пожолтување на дрво, грмушка и трева

Име на училиште: _____Место на истражување: ___Имиња на набљудувачи: _____

_____Научно име на растението: Род_____ Вид:_____ Вообичаено име на растението: _____Циклус на зеленило:_____Година:_____

Пожолтување на дрво, грмушка и трева					
Датум и (ден и месеци)	**Лист 1 (Боја, паднат или покриен со снег)**	**Лист 2 (Боја, паднат или покриен со снег)**	**Лист 3 (Боја, паднат или покриен со снег)**	**Лист 4 (Боја, паднат или покриен со снег)**	**Внесување податоци ✓**

Проверете ја последената колона во табелата за да имате преглед на поднесените податоци.

Коментари *(датум на секој коментар):*_____

_____

_____

Раззеленување

Работен лист за Раззеленување на трева

Училиште: _____Место на истражување: _____Набљудувачи: _____ _____Научно име на растението: Род_____ Вид:_____ Вообичаено име на растението: _____Циклус на зеленило:_____ _ _ _ Година:_____

Раззеленување на трева					
Датум (ден и месец)	**Лист 1** (Нема изданок, должина (мм) ,или изгубени)	**Лист 2** (Нема изданок, должина (мм) , или изгубени)	**Лист 3** (Нема изданок, должина (мм) , или изгубени)	**Лист 4** (Нема изданок, должина (мм) , или изгубени)	**Внесување податоци** ✓

Проверете ја последената колона во табелата за да имате преглед на поднесените податоци.

Коментари *(датум на секој коментар):*_____

_____

_____

THE GLOBE PROGRAM®

www.globe.gov

GLOBE® Plant Color Guide

© 2001 Visual Color Systems, Inc.
PO Box 93 Mountaindale, NY 12763
(845) 434-2646 • FAX (845) 434-6115